真空ポンプ付属品

株式会社 アルバック　規格品事業部

オイルミストトラップ　TM/TMXシリーズ

TM201

TM401

油回転真空ポンプの始動時、あるいは低真空で作業する時、排気されるガスとともにポンプの油が油煙や油滴となって排出されます。

TM/TMX シリーズをご使用になりますと、室内の設備、雰囲気をこのような油滴や油煙で汚すことなく清浄な環境で作業していただくことができます。

特　長

●油滴、油煙を除去

ポンプ油の飛散による消耗が極めて少なくなり、ポンプ油の補充が大幅に節減されます。

●優れた消音効果

ポンプの運転条件が大気圧からの始動や低真空で作動させる時、またガスバラスト運転の場合などに極めて効果的です。特に周波数の低い音には、大きな効果を発揮します。

●油回収方法が選定可能（オプション）

トラップした油を本体に溜め込んだまま使用すると、フィルタの寿命を短くしたり、ポンプに支障を来します。

ポンプの使用条件により、トラップした油を回収する機能を選定できますのでご相談ください。

●ポンプへの接続が簡単

TM シリーズは、標準適用ポンプの排気口に合わせた接続口のため、取付けが容易です。（VD601、VD901 に TM-2（F）を取り付ける場合はアダプタ必要）

●内部フィルタは、カートリッジ型

内部フィルタの交換作業を容易に行うことができます。

（TM-3、４、４Ｓの旧型フィルタからカートリッジ型フィルタに交換する時、アダプタが必要になります。）

※１　必ずポンプの排気量にあったオイルミストトラップをご使用してください。
※２　油回転真空ポンプPVDシリーズ及びVD151、VD201との接続にはアダプタが必要です。
※３　TMX-１および２は、油の回収機能は選定できません。
※４　TMX-１および２、TM-２（旧型）は、カートリッジ型フィルタへの交換はできません。

仕　様

型式	取付フランジ※1	適用真空ポンプ	質量kg	材　質
TMX-１	特殊フランジ/G1・1/2	VD151 VD201 PVD-180（B）※2 PVD-360（B）	1.1	本体：軟鋼（SPCC） フィルタ：グラスウール
TM201	VF40/G1・1/2	VD301（低負荷用）※5 VD401（低負荷用）	8.5	本体：軟鋼（SPCC） フィルタ：グラスウール
TM401	VF40/G1・1/2	VD301（高負荷用）※6 VD401（高負荷用） VD601（低負荷用） VD901（低負荷用）	10	
TM-２（標準、F）※3	VG50/G2、VG50（PKS-016） VF40/G2、VG50（VD601/VD901）	PKS-016 VD601（高負荷用）※2 VD901（高負荷用）	5.7（6.2）※4	本体：軟鋼（SPCC） フィルタ：グラスウール
TM-３（標準、F）	PKS-030：VG80/G3、VG80 VS1501：VF50/G3、VG80	PKS-030 VS1501	10（11.5）	
TM-４（標準、F）	PKS-070：VG100/G4、VG100 VS2401：VF50/G4、VG100	PKS-070 VS2401	23.5（25）	
TM-４S	PKS-070：VG100/G4、VG100 VS2401：VF50/G4、VG100	PKS-070（高負荷用） VS2401（高負荷用）	59	

※１　ポンプ取付けフランジ：JIS　B2290真空フランジ（特殊フランジ除く）／排気側管用ねじ口径
※２　PVD-180（B）、PVD-360（B）、VD151、VD201、VD601、VD901に取り付ける場合は、アダプタが必要になります。
※３　標準：傘型、F：フランジ型
※４　（　）内の質量は、フランジ取り付け時の質量
※５　低負荷用は、連続吸入圧：10kPa以下を目安にしてください。
※６　高負荷用は、連続吸入圧：100kPa以下を目安にしてください。

外形寸法図

（単位：mm）

TMX-1

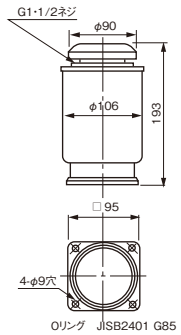

TM201

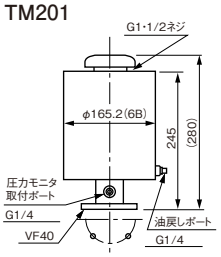

TM401

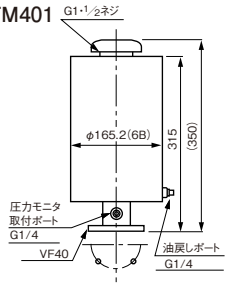

TM-2

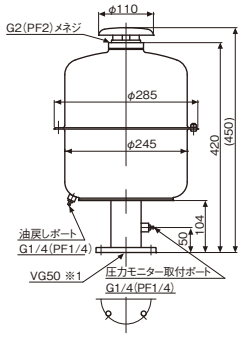

※1：VG50 外径φ120、4-φ10中心径φ100、
ガスケット溝φ70×φ80×3

TM-2F

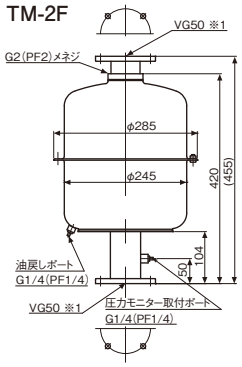

※1：VG50 外径φ120、4-φ10中心径φ100、
ガスケット溝φ70×φ80×3

TM-3（PKS-030用）

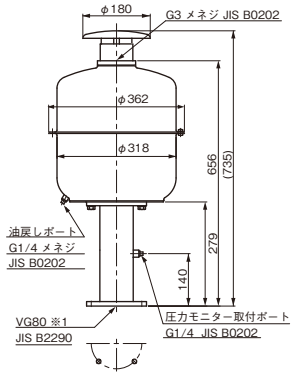

※1：VG80 外径φ160、4-φ12中心径φ135、
ガスケット溝φ100×φ110×3

TM-3F（PKS-030用）

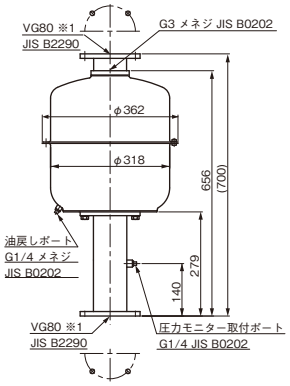

※1：VG80 外径φ160、4-φ12中心径φ135、
ガスケット溝φ100×φ110×3

TM-3（VS1501用）

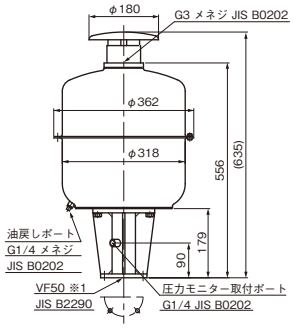

※1：VF50 外径φ120、4-φ10中心径φ100

TM-3F（VS1501用）

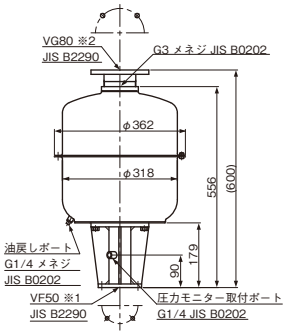

※1：VF50 外径φ120、4-φ10中心径φ100
※2：VG80 外径φ160、4-φ12中心径φ135、
ガスケット溝φ100×φ110×3

TM-4（PKS-070用）

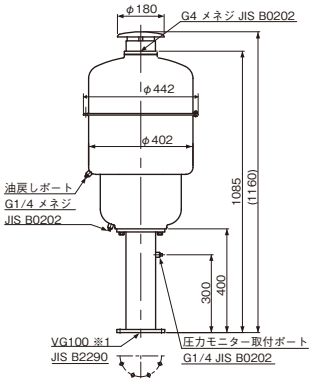

※1：VG100 外径φ185、8-φ12中心径φ160、
ガスケット溝φ120×φ130×3

TM-4F（PKS-070用）

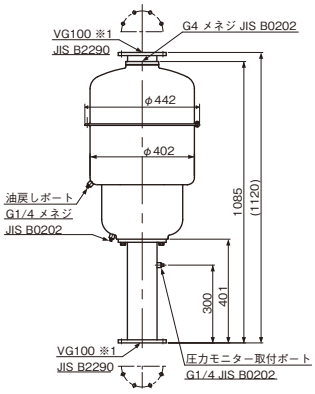

※1：VG100 外径φ185、8-φ12中心径φ160、
ガスケット溝φ120×φ130×3

TM-4（VS2401用）

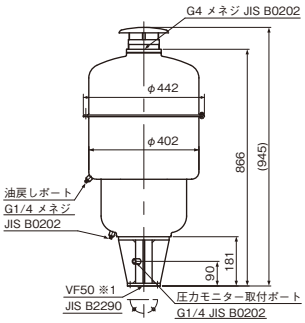

※1：VF50 外径φ120、4-φ10中心径φ100

TM-4F（VS2401用）

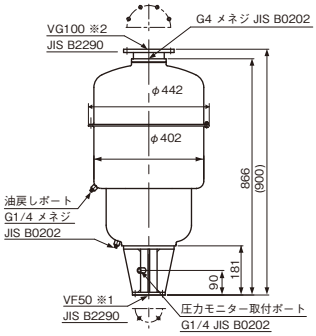

※1：VF50 外径φ120、4-φ10中心径φ100
※2：VG100 外径φ185、8-φ12中心径φ160、
ガスケット溝φ120×φ130×3
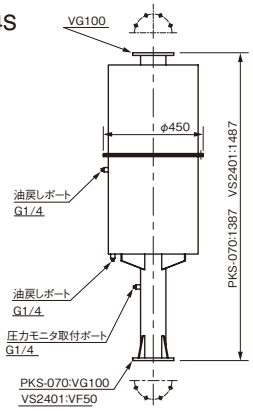
TM-4S